YBJ系列绞车用隔爆型三相异步电动机（安装尺寸）
YBJ Series of Explosion-Proof Three-Phase Asynchronous Motors for Winches (outline installation dimensions)

图1 Fig.1

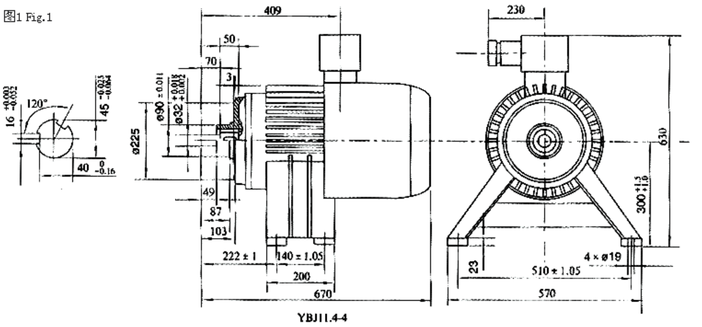

YBJ11.4-4

图2 Fig.2

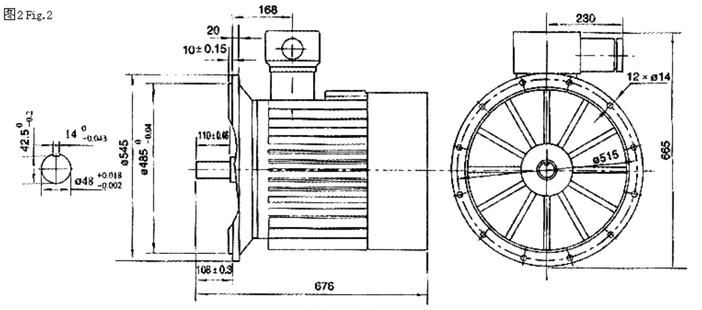

YBJ22-4 YBJ25-4

图3 Fig.3

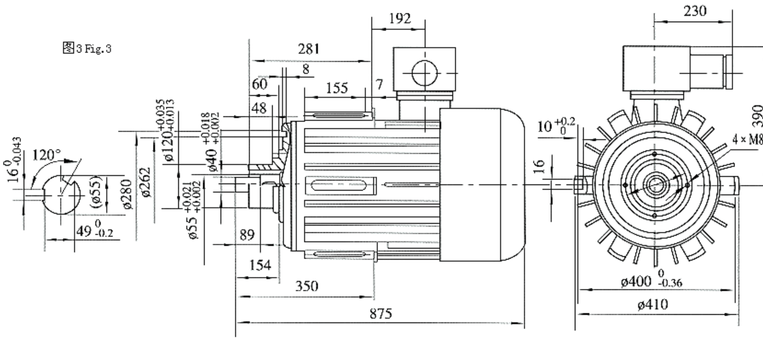

YBJ 25-4 IM9001

图4 Fig.4

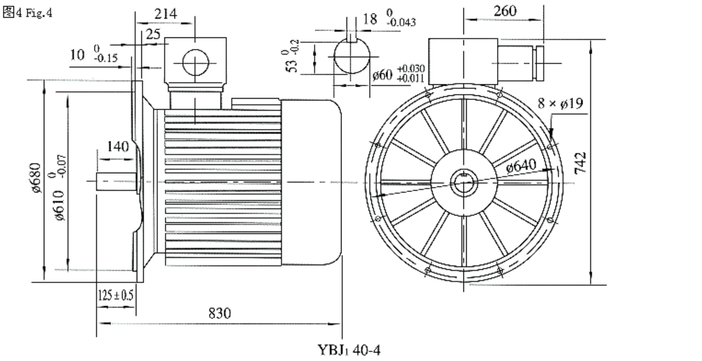

YBJ1 40-4

图5 Fig.5

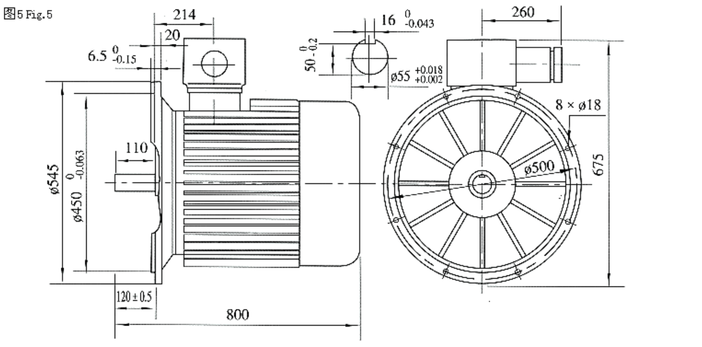

YBJ2 40-4

图6 Fig.6

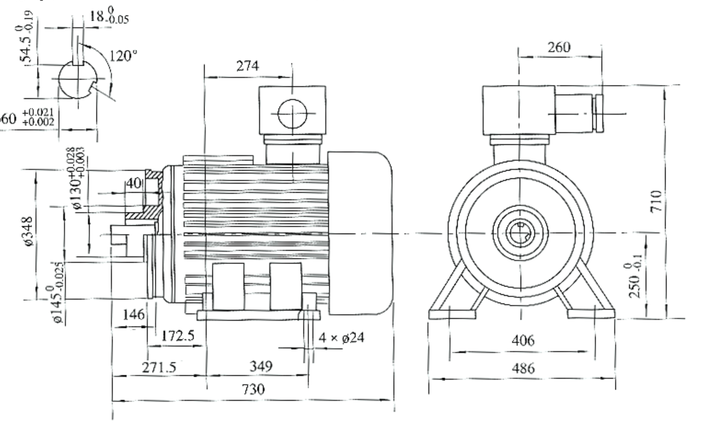

YBJ40-4 IMB35

地址：无锡市惠山经济开发区张村路8号
电话：0510-83591888 83591777 83591666 传真：0510-83591024 邮编：214178
Http://www.xianda.com Email:xianda@xianda.com